İtme-çekme tipi manivelalı kıskaçlar

bastırarak kenetlemek için

ÖZELLIKLER

Tip

- Tip **AS**: saç gövde

Levha metal parçalar
Yüzeyi sertleştirilmiş Çelik C10
galvanizli, mavi pasifleştirilmiş

Piston
Çelik St 37
galvanizli, mavi pasifleştirilmiş

Kılavuz burç
Pirinç
galvanizli, mavi pasifleştirilmiş

Tüm hareketli parçalar
özel yağ ile yağlanmış

El tutamağı
Yüksek kalite, yağa karşı dirençli kırmızı plastik

BILGI

- Manivelalı kıskaçlar hakkında genel bilgi (bkz. sayfa 1560)

AKSESUAR

- Mil tertibatları (bkz. sayfa 1623)

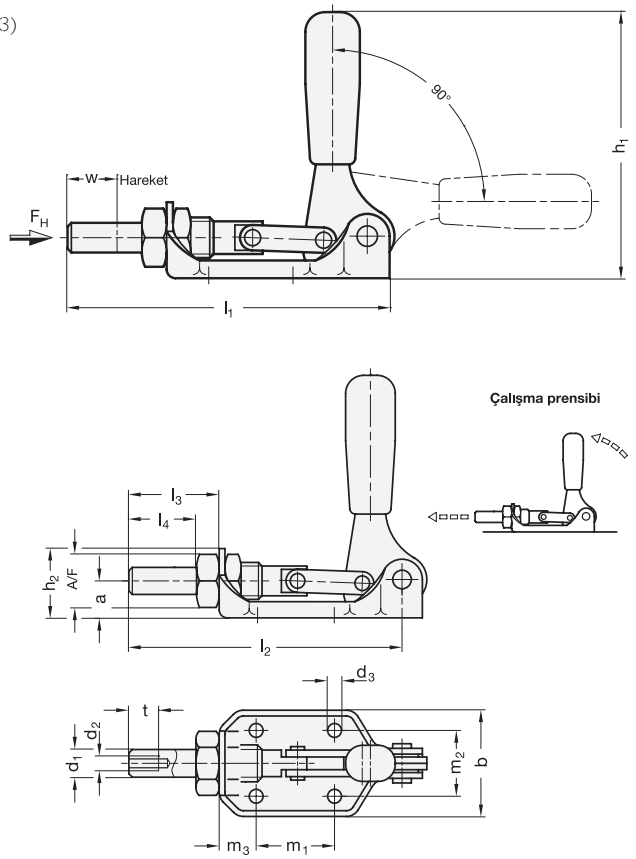

GN 841

Açıklama	Boy	FH N cin-sinden	a	b	d1	d2	d3	h1 ≈	h2	l1 ≈	l2 ≈	l3 ≈	l4 ≈	m1	m2	m3	A/F	t	w	⚖
GN 841-120-AS	120	3600	17	48	12	M 6	5.5	111	31	130	121	40	30	34	30	17	24	12	20	338
GN 841-300-AS	300	7200	20	58	14	M 8	6.5	140	36	167	155	57	45	50	34	18	27	16	34	590

ELESA ve GANTER modellerinin tüm hakları kanun uyarınca saklıdır.
Çizimlerimizi çoğaltırken kaynağı her zaman belirtin.